見積参考資料

工事名　Ｒ２波土　上皆津奥浦線（母川大橋）　海・高園　橋梁耐震補強工事

◇経費情報◇

工種区分	橋梁保全工事
単価地区	美波１
施工地域・工事場所	補正無し（地方部　施工場所が一般交通等の影響を受けない場合）
前金支出割合	補正を行わない
契約保証	金銭的保証
現場環境改善費	計上しない

注意

「見積参考資料」は入札参加者の迅速で適正な工事費の見積りのための一資料であり、請負契約を拘束するものではない。

現場管理費に係る積算は令和2年5月1日から適用する積算基準に基づくものとする。

設計内訳書（本01）

工事名	Ｒ２波土　上皆津奥浦線（母川大橋）　海・高園　橋梁耐震補強工事	事業区分 工事区分	道路維持･修繕 橋梁保全工事

工事区分・工種・種別・細別	規格	単位	数量	単価	金額	数量・金額増減	摘要
橋梁保全工事		式	1				
橋脚巻立て工		式	1				
作業土工		式	1				
床掘り(掘削)	土質:土砂	m3	220				単　1号
床掘り(埋戻)	土質:土砂	m3	210				単　2号
橋脚ｺﾝｸﾘｰﾄ巻立て工(構造物単位)		式	1				
ｺﾝｸﾘｰﾄ削孔	径:61mm　削孔長:1030mm	箇所	46				単　3号
アンカー注入材	エポキシ樹脂　削孔径61mm	箇所	46				単　4号
鉄筋	SD345 D51	t	6.56				単　5号
鉄筋	SD345 D22	t	1.57				単　6号
鉄筋継手		式	1				内　1号
主筋固定装置	差筋ｱﾝｶｰ SD345 D13(削孔含む)	本	63				単　7号
シール材		kg	4				単　8号

設計内訳書（本01）

工事名	Ｒ２波土　上皆津奥浦線（母川大橋）　海・高園　橋梁耐震補強工事	事業区分 工事区分	道路維持･修繕 橋梁保全工事

工事区分・工種・種別・細別	規格	単位	数量	単価	金額	数量・金額増減	摘要
ｺﾝｸﾘｰﾄ巻立て	支柱区分:B支柱,施工内容:a施工,ｺﾝｸﾘｰﾄ規格:24-12-25(20)(高炉),養生費:有り,ｺﾝｸﾘｰﾄ夜間割増:無し	m3	17				単　9号
構造物撤去工		式	1				
運搬処理工		式	1				
殻運搬	殻種別:ｺﾝｸﾘｰﾄ殻(無筋)	m3	1				単　10号
殻処分	殻種別:ｺﾝｸﾘｰﾄ殻(無筋)	m3	1				単　11号
仮設工		式	1				
土留･仮締切工		式	1				
土のう		袋	326				単　12号
遮水ｼｰﾄ張		m2	236				単　13号
水替工		式	1				
ﾎﾟﾝﾌﾟ排水	排水量:0以上40(m3/h)未満,排水方法:常時排水	日	32				単　14号
汚濁防止工		式	1				
汚濁防止ﾌｪﾝｽ	作業区分:設置･撤去	m	60				単　15号

設計内訳書（本01）

工事名	Ｒ２波土　上皆津奥浦線（母川大橋）　海・高園　橋梁耐震補強工事	事業区分 工事区分	道路維持･修繕 橋梁保全工事

工事区分・工種・種別・細別	規格	単位	数量	単価	金額	数量・金額増減	摘要
交通管理工		式	1				
交通誘導警備員		人日	14				単　16号
直接工事費		式	1				
共通仮設		式	1				
共通仮設費		式	1				
技術管理費		式	1				
鉄筋探査	下向き	m2	3				単　17号
共通仮設費（率計上）		式	1				
純工事費		式	1				
現場管理費		式	1				
工事原価		式	1				
一般管理費等		式	1				
工事価格		式	1				

設計内訳書（本01）

工事名	Ｒ２波土　上皆津奥浦線（母川大橋）　海・高園　橋梁耐震補強工事	事業区分 工事区分	道路維持･修繕 橋梁保全工事

工事区分・工種・種別・細別	規格	単位	数量	単価	金額	数量・金額増減	摘要
消費税額及び地方消費税額		式	1				
工事費計		式	1				

一式当り内訳書

単価使用年月	2020.07
歩掛適用年月	2020.07
労務調整係数	1.000-00000　0.0　0

内　1号	鉄筋継手						
名称・規格	条件	単位	数量	単価	金額	数量・金額増減	摘要
ガス圧接工(手動・自動) [市場単価]	D51+D51,100箇所未満,無	箇所	46				単　20号
フレアー溶接 帯鉄筋D22		箇所	86				
合計							

１次単価表

単価使用年月	2020.07
歩掛適用年月	2020.07
労務調整係数	1.000-00000　0.0　0

単　1号	床掘り(掘削)	土質:土砂	単位	m3	単位数量	1	単価	

名称・規格	条件	単位	数量	単価	金額	摘要
掘削	土砂,水中掘削	m3	1			
合計						
単価						円／m3

１次単価表

単価使用年月	2020.07
歩掛適用年月	2020.07
労務調整係数	1.000-00000　0.0　0

単　2号	床掘り(埋戻)	土質:土砂	単位	m3	単位数量	1	単価	

名称・規格	条件	単位	数量	単価	金額	摘要
掘削	土砂,水中掘削	m3	1			
合計						
単価						円／m3

1次単価表

単価使用年月	2020.07
歩掛適用年月	2020.07
労務調整係数	1.000-00000　0.0　0

単　3号	ｺﾝｸﾘｰﾄ削孔	径:61mm　削孔長:1030mm	単位	箇所	単位数量	1	単価	

名称・規格	条件	単位	数量	単価	金額	摘要
ｺﾝｸﾘｰﾄ削孔(ｺﾝｸﾘｰﾄ穿孔機)	60mm以上64mm未満,800mm以上1100mm以下	孔	1			
合計						
単価						円／箇所

1次単価表

単価使用年月	2020.07
歩掛適用年月	2020.07
労務調整係数	1.000-00000　0.0　0

単　4号	アンカー注入材	エポキシ樹脂　削孔径61mm	単位	箇所	単位数量	1	単価	

名称・規格	条件	単位	数量	単価	金額	摘要
注入材 ｴﾎﾟｷｼ		kg	1.19			
合計						
単価						円／箇所

1次単価表

単価使用年月	2020.07
歩掛適用年月	2020.07
労務調整係数	1.000-00000　0.0　0

単　5号	鉄筋	SD345 D51	単位	t	単位数量	1	単価	

名称・規格	条件	単位	数量	単価	金額	摘要
鉄筋工[市場単価]	SD345 D51,一般構造物,10t未満,無,無,無,無,太径鉄筋の割合40%以上,補正無(一般構造物)	t	1			単　18号
合計						
単価						円／t

1次単価表

単価使用年月	2020.07
歩掛適用年月	2020.07
労務調整係数	1.000-00000　0.0　0

単　6号	鉄筋	SD345 D22	単位	t	単位数量	1	単価	

名称・規格	条件	単位	数量	単価	金額	摘要
鉄筋工[市場単価]	SD345 D16～25,一般構造物,10t未満,無,無,無,無,太径鉄筋の割合40%以上,補正無(一般構造物)	t	1			単　19号
合計						
単価						円／t

１次単価表

単価使用年月	2020.07
歩掛適用年月	2020.07
労務調整係数	1.000-00000　0.0　0

単　7号	主筋固定装置	差筋ｱﾝｶｰ SD345 D13(削孔含む)	単位	本	単位数量	1	単価	

名称・規格	条件	単位	数量	単価	金額	摘要
差金ｱﾝｶｰD13		本	1			
ｺﾝｸﾘｰﾄ削孔(電動ﾊﾝﾏﾄﾞﾘﾙ40mm)	30mm以上200mm未満	孔	1			
合計						
単価						円／本

１次単価表

単価使用年月	2020.07
歩掛適用年月	2020.07
労務調整係数	1.000-00000　0.0　0

単　8号	シール材		単位	kg	単位数量	1	単価	

名称・規格	条件	単位	数量	単価	金額	摘要
ｼｰﾙ材 ｴﾎﾟｷｼ		kg	1			
合計						
単価						円／kg

1次単価表

単価使用年月	2020.07
歩掛適用年月	2020.07
労務調整係数	1.000-00000　0.0　0

単　9号	ｺﾝｸﾘｰﾄ巻立て	支柱区分:B支柱,施工内容:a施工,ｺﾝｸﾘｰﾄ規格:24-12-25(20)(高炉),養生費:有り,ｺﾝｸﾘｰﾄ夜間割増:無し	単位	m3	単位数量	1	単価	

名称・規格	条件	単位	数量	単価	金額	摘要
ｺﾝｸﾘｰﾄ巻立て	B支柱,a施工,24-12-25(20)(高炉),有り	m3	1			
合計						
単価						円／m3

1次単価表

単価使用年月	2020.07
歩掛適用年月	2020.07
労務調整係数	1.000-00000　0.0　0

単　10号	殻運搬	殻種別:ｺﾝｸﾘｰﾄ殻(無筋)	単位	m3	単位数量	1	単価	

名称・規格	条件	単位	数量	単価	金額	摘要
殻運搬	Co(無筋･鉄筋)構造物とりこわし,人力積込,無し,4.0km以下,全ての費用	m3	1			
合計						
単価						円／m3

１次単価表

単価使用年月	2020.07
歩掛適用年月	2020.07
労務調整係数	1.000-00000　0.0　0

単　11号	殻処分	殻種別:ｺﾝｸﾘｰﾄ殻(無筋)	単位	m3	単位数量	1	単価	

名称・規格	条件	単位	数量	単価	金額	摘要
処分費(m3)		m3	1			単　21号
合計						
単価						円／m3

１次単価表

単価使用年月	2020.07
歩掛適用年月	2020.07
労務調整係数	1.000-00000　0.0　0

単　12号	土のう		単位	袋	単位数量	1	単価	

名称・規格	条件	単位	数量	単価	金額	摘要
大型土のう工	製作･設置,流用土,6m以下	袋	1			単　22号
大型土のう工	撤去,6m以下	袋	1			単　23号
合計						
単価						円／袋

1次単価表

単価使用年月	2020.07
歩掛適用年月	2020.07
労務調整係数	1.000-00000　0.0　0

単　13号	遮水ｼｰﾄ張		単位	m2	単位数量	1	単価	

名称・規格	条件	単位	数量	単価	金額	摘要
遮水ｼｰﾄ張	遮水ｼｰﾄ各種	m2	1			
合計						
単価						円／m2

1次単価表

単価使用年月	2020.07
歩掛適用年月	2020.07
労務調整係数	1.000-00000　0.0　0

単　14号	ﾎﾟﾝﾌﾟ排水	排水量:0以上40(m3/h)未満,排水方法:常時排水	単位	日	単位数量	36	単価	

名称・規格	条件	単位	数量	単価	金額	摘要
ﾎﾟﾝﾌﾟ設置･撤去		箇所	1			単　24号
ポンプ運転	0以上40(m3/h)未満,常時排水	日	36			単　25号
合計						
単価						円／日

１次単価表

単価使用年月	2020.07
歩掛適用年月	2020.07
労務調整係数	1.000-00000　0.0　0

単　15号	汚濁防止ﾌｪﾝｽ	作業区分:設置･撤去	単位	m	単位数量	1	単価	

名称・規格	条件	単位	数量	単価	金額	摘要
汚濁防止ﾌｪﾝｽ	設置･撤去	m	1			単　26号
合計						
単価						円／m

１次単価表

単価使用年月	2020.07
歩掛適用年月	2020.07
労務調整係数	1.000-00000　0.0　0

単　16号	交通誘導警備員		単位	人日	単位数量	1	単価	

名称・規格	条件	単位	数量	単価	金額	摘要
交通誘導警備員B		人日	1			単　27号
合計						
単価						円／人日

１次単価表

単価使用年月	2020.07
歩掛適用年月	2020.07
労務調整係数	1.000-00000　0.0　0

単　17号	鉄筋探査	下向き	単位	m2	単位数量	18	単価	

名称・規格	条件	単位	数量	単価	金額	摘要
技師(A)		人				
技師(B)		人				
技師(C)		人				
諸雑費		式	1			
合計						
単価						円／m2

２次単価表

単価使用年月	2020.07
歩掛適用年月	2020.07
労務調整係数	1.000-00000　0.0　0

単　18号	鉄筋工[市場単価]	SD345 D51,一般構造物,10t未満,無,無,無,無,太径鉄筋の割合40%以上,補正無(一般構造物)	単位	t	単位数量	1	単価	

名称・規格	条件	単位	数量	単価	金額	摘要
鉄筋ｺﾝｸﾘｰﾄ用棒鋼 SD345 D51		t	1.03			
鉄筋工 加工･組立共 一般構造物		t	1			
諸雑費(まるめ)		式	1			
合計						
単価						円／t

２次単価表

単価使用年月	2020.07
歩掛適用年月	2020.07
労務調整係数	1.000-00000　0.0　0

単　19号	鉄筋工[市場単価]	SD345 D16～25,一般構造物,10t未満,無,無,無,無,太径鉄筋の割合40%以上,補正無(一般構造物)	単位	t	単位数量	1	単価	

名称・規格	条件	単位	数量	単価	金額	摘要
鉄筋ｺﾝｸﾘｰﾄ用棒鋼 SD345 D16～25		t	1.03			
鉄筋工 加工･組立共 一般構造物		t	1			
諸雑費(まるめ)		式	1			
合計						
単価						円／t

２次単価表

単価使用年月	2020.07
歩掛適用年月	2020.07
労務調整係数	1.000-00000　0.0　0

単　20号	ガス圧接工(手動・自動) [市場単価]	D51+D51,100箇所未満,無	単位	箇所	単位数量	1	単価	

名称・規格	条件	単位	数量	単価	金額	摘要
ｶﾞｽ圧接工 手動(半自動)･自動 D51+D51		箇所	1			
諸雑費(まるめ)		式	1			
合計						
単価						円／箇所

２次単価表

単価使用年月	2020.07
歩掛適用年月	2020.07
労務調整係数	1.000-00000　0.0　0

単　21号	処分費(m3)		単位	m3	単位数量	100	単価	

名称・規格	条件	単位	数量	単価	金額	摘要
処分費 コンクリート殻（無筋）		m3	100			
合計						
単価						円／m3

２次単価表

単価使用年月	2020.07
歩掛適用年月	2020.07
労務調整係数	1.000-00000　0.0　0

単　22号	大型土のう工	製作･設置,流用土,6m以下	単位	袋	単位数量	10	単価	

名称・規格	条件	単位	数量	単価	金額	摘要
土木一般世話役		人				
特殊作業員		人				
普通作業員		人				
大型土のう袋材 H=1.08m W=1.1m 耐候性１年		袋	10			
ﾊﾞｯｸﾎｳ運転	製作･設置,6m以下	日	0.278			単　28号
諸雑費(率+まるめ)		式	1			
合計						
単価						円／袋

２次単価表

単価使用年月	2020.07
歩掛適用年月	2020.07
労務調整係数	1.000-00000　0.0　0

単　23号	大型土のう工	撤去,6m以下	単位	袋	単位数量	10	単価	

名称・規格	条件	単位	数量	単価	金額	摘要
土木一般世話役		人				
特殊作業員		人				
ﾊﾞｯｸﾎｳ運転	撤去,6m以下	日	0.069			単　29号
諸雑費(まるめ)		式	1			
合計						
単価						円／袋

２次単価表

単価使用年月	2020.07
歩掛適用年月	2020.07
労務調整係数	1.000-00000　0.0　0

単　24号	ﾎﾟﾝﾌﾟ設置･撤去		単位	箇所	単位数量	1	単価	

名称・規格	条件	単位	数量	単価	金額	摘要
土木一般世話役		人				
特殊作業員		人				
普通作業員		人				
ﾊﾞｯｸﾎｳ運転		日	0.5			単　30号
諸雑費(まるめ)		式	1			
合計						
単価						円／箇所

２次単価表

単価使用年月	2020.07
歩掛適用年月	2020.07
労務調整係数	1.000-00000　0.0　0

単　25号	ポンプ運転	0以上40(m3/h)未満,常時排水	単位	日	単位数量	1	単価	

名称・規格	条件	単位	数量	単価	金額	摘要
特殊作業員		人				
工事用水中ポンプ運転	0以上40(m3/h)未満,常時排水	日	1			単　31号
発動発電機運転	0以上40(m3/h)未満,常時排水	日	1			単　32号
諸雑費(率+まるめ)		式	1			
合計						
単価						円／日

２次単価表

単価使用年月	2020.07
歩掛適用年月	2020.07
労務調整係数	1.000-00000　0.0　0

単　26号	汚濁防止ﾌｪﾝｽ	設置･撤去	単位	m	単位数量	100	単価	

名称・規格	条件	単位	数量	単価	金額	摘要
汚濁防止ﾌｪﾝｽ設置･撤去	設置･撤去	m	100			単　33号
汚濁防止ﾌｪﾝｽ 連続ﾌﾛｰﾄφ300 1*20 1000以上2000未満90日		m	100			
ｱﾝｶｰ工		式	1			
諸雑費(まるめ)		式	1			
合計						
単価						円／m

２次単価表

単価使用年月	2020.07
歩掛適用年月	2020.07
労務調整係数	1.000-00000　0.0　0

単　27号	交通誘導警備員B		単位	人日	単位数量	1	単価	

名称・規格	条件	単位	数量	単価	金額	摘要
交通誘導警備員B		人				
合計						
単価						円／人日

3次単価表

単価使用年月	2020.07
歩掛適用年月	2020.07
労務調整係数	1.000-00000　0.0　0

単　28号	ﾊﾞｯｸﾎｳ運転	製作･設置,6m以下	単位	日	単位数量	1	単価	

名称・規格	条件	単位	数量	単価	金額	摘要
運転手(特殊)		人				
軽油 1.2号		L	98			
ﾊﾞｯｸﾎｳ(ｸﾛｰﾗ)[標準･ｸﾚｰﾝ機能付き] 山積0.8m3(平積0.6m3)2.9t吊		日	1.39			
諸雑費(まるめ)		式	1			
合計						
単価						円／日

3次単価表

単価使用年月	2020.07
歩掛適用年月	2020.07
労務調整係数	1.000-00000　0.0　0

単　29号	ﾊﾞｯｸﾎｳ運転	撤去,6m以下	単位	日	単位数量	1	単価	

名称・規格	条件	単位	数量	単価	金額	摘要
運転手(特殊)		人				
軽油 1.2号		L	74			
ﾊﾞｯｸﾎｳ(ｸﾛｰﾗ)[標準･ｸﾚｰﾝ機能付き] 山積0.8m3(平積0.6m3)2.9t吊		日	1.26			
諸雑費(まるめ)		式	1			
合計						
単価						円／日

3次単価表

単価使用年月	2020.07
歩掛適用年月	2020.07
労務調整係数	1.000-00000　0.0　0

単　30号	ﾊﾞｯｸﾎｳ運転		単位	日	単位数量	1	単価	

名称・規格	条件	単位	数量	単価	金額	摘要
運転手(特殊)		人				
軽油 1.2号		L	69			
ﾊﾞｯｸﾎｳ(ｸﾛｰﾗ)[標準･ｸﾚｰﾝ機能付き] 山積0.8m3(平積0.6m3)2.9t吊		日	1.16			
諸雑費(まるめ)		式	1			
合計						
単価						円／日

3次単価表

単価使用年月	2020.07
歩掛適用年月	2020.07
労務調整係数	1.000-00000　0.0　0

単　31号	工事用水中ポンプ運転	0以上40(m3/h)未満,常時排水	単位	日	単位数量	1	単価	

名称・規格	条件	単位	数量	単価	金額	摘要
工事用水中ﾓｰﾀﾎﾟﾝﾌﾟ[普通型] 潜水ﾎﾟﾝﾌﾟ　口径150mm 全揚程10m		日	1.1			
諸雑費(まるめ)		式	1			
合計						
単価						円／日

3次単価表

単価使用年月	2020.07
歩掛適用年月	2020.07
労務調整係数	1.000-00000　0.0　0

単　32号	発動発電機運転	0以上40(m3/h)未満,常時排水	単位	日	単位数量	1	単価	

名称・規格	条件	単位	数量	単価	金額	摘要
軽油 1.2号		L	79			
発動発電機[ﾃﾞｨｰｾﾞﾙｴﾝｼﾞﾝ駆動] 25kVA		日	1.1			
諸雑費(まるめ)		式	1			
合計						
単価						円／日

3次単価表

単価使用年月	2020.07
歩掛適用年月	2020.07
労務調整係数	1.000-00000　0.0　0

単　33号	汚濁防止ﾌｪﾝｽ設置･撤去	設置･撤去	単位	m	単位数量	100	単価	

名称・規格	条件	単位	数量	単価	金額	摘要
土木一般世話役		人				
普通作業員		人				
ﾊﾞｯｸﾎｳ運転		日	2.2			単　34号
諸雑費(率+まるめ)		式	1			
合計						
単価						円／m

4次単価表

単価使用年月	2020.07
歩掛適用年月	2020.07
労務調整係数	1.000-00000　0.0　0

単　34号	ﾊﾞｯｸﾎｳ運転		単位	日	単位数量	1	単価	

名称・規格	条件	単位	数量	単価	金額	摘要
運転手(特殊)		人				
軽油 1.2号		L	83			
ﾊﾞｯｸﾎｳ(ｸﾛｰﾗ)[標準･ｸﾚｰﾝ機能付き] 山積0.8m3(平積0.6m3)2.9t吊		日	1.03			
諸雑費(まるめ)		式	1			
合計						
単価						円／日

機労材集計リスト（機械）

工事名	Ｒ２波土　上皆津奥浦線（母川大橋）　海・高園　橋梁耐震補強工事					
単価コード	名　称	規　格	単位	数量	金額	摘要
L001010004	ﾊﾞｯｸﾎｳ(ｸﾛｰﾗ)[標準･ｸﾚｰﾝ機能付き]	山積0.8m3(平積0.6m3)2.9t吊	日	17.306	192,104	
L001100005	工事用水中ﾓｰﾀﾎﾟﾝﾌﾟ[普通型]	潜水ﾎﾟﾝﾌﾟ　口径150mm 全揚程10m	日	35.2	13,833	
L001110001	発動発電機[ｶﾞｿﾘﾝｴﾝｼﾞﾝ駆動]	2kVA	日	0.978	565	
L001110002	発動発電機[ｶﾞｿﾘﾝｴﾝｼﾞﾝ駆動]	3kVA	日	11.029	7,088	
L001110008	発動発電機[ﾃﾞｨｰｾﾞﾙｴﾝｼﾞﾝ駆動]	25kVA	日	35.2	68,640	
M000204007	ﾄﾞﾗｸﾞﾗｲﾝ及びｸﾗﾑｼｪﾙ	油圧ﾛｰﾌﾟ式･ｸﾛｰﾗ型 平積0.8m3	供用日	2.617	89,440	
M000301001	ﾀﾞﾝﾌﾟﾄﾗｯｸ[ｵﾝﾛｰﾄﾞ･ﾃﾞｨｰｾﾞﾙ]	2t積級	供用日	0.152	729	
M000903009	ｺﾝｸﾘｰﾄﾎﾟﾝﾌﾟ車[ﾄﾗｯｸ架装･ﾌﾞｰﾑ式]	圧送能力 65～85m3/h	供用日	1.291	56,287	
M002015008	ｺﾝｸﾘｰﾄ穿孔機[電動式ｺｱﾎﾞｰﾘﾝｸﾞﾏｼﾝ]	簡易仕様型 最大穿孔径25cm	供用日	12.517	8,947	
M007500147	電動ﾊﾝﾏﾄﾞﾘﾙ	穴あけ能力 φ40mm	供用日	1.313	388	
	合計額				438,021	

見積単価一覧表

工事名	R2波土　上皆津奥浦線（母川大橋）　海・高園　橋梁耐震補強工事			
名称	規格	単位	単価	備考
処分費	コンクリート殻（無筋）	m3	4,200	運搬距離L=4.0km以下
フレアー溶接	帯鉄筋D22	箇所	1,500	

数量総括表

工種　種別　細別	規　　格	数量	単位	適　　用
橋脚巻立て工				
作業土工		1	式	
掘削(床掘り)	水中掘削,土質:土砂	217.75	m3	設置時床掘り
掘削(埋戻し)	水中掘削,土質:土砂	213.4	m3	撤去時埋戻し
大型土のう工		1	式	
大型土のう	製作･設置･撤去,耐候性大型土のう	326	袋	
遮水シート張	t=1mm	236.13	m2	
汚濁防止フェンス	シルトフェンス	60	m	
ポンプ排水	40m3/h未満　常時排水	32	日	
橋脚補強工(コンクリート巻立て(1))		1	式	
	支柱形状：小判型			
	支柱幅：4.0m			
	支柱奥行：1.6m			
	支柱区分：B支柱			
	施工内容：a施工			
	巻立て厚：250mm			
	数量区分：コンクリート巻立て(1)			
鉄筋探査	下向き	2.65	m2	
コンクリート削孔	ｱﾝｶｰ材径：D51,削孔深：1030mm	46	箇所	
アンカー注入材	エポキシ樹脂,削孔径：61mm	46	箇所	
	46箇所当り数量	54.51	kg	ロス含む
	1箇所当り数量	1.19	kg	ロス含む
コンクリート巻立て	a施工,σck=24N/mm2,養生工:有	16.98	m3	設計数量
膨張材	構造用	353.20	kg	
鉄筋	SD345 D51	6556	kg	
	SD345 D22	1569	kg	
	SD345 合計	8125	kg	
鉄筋継手	ガス圧接,D51+D51	46	箇所	
	フレアー溶接,帯鉄筋D22	86	箇所	
		(18.92)	(m)	溶接延長
主筋固定装置	差筋アンカー SD345 D13	16	kg	
シール材	シール材	3.81	kg	
運搬処理工		1	式	
殻運搬処理	コンクリート殻(無筋)	0.16	m3	

橋脚巻立て工　数量内訳

1. 作業土工

掘削(床掘り)　設置時　　水中掘削, 土質:土砂

床掘りであるが水中掘削となるため、掘削として計上した。

平面積算出

中段1-1	12.64×2.40＋1/4×π×12.64^2	=	155.82	m2
下段2-2	11.00×2.40＋1/4×π×11.00^2	=	121.43	m2
橋脚断面	1.60×2.40＋1/4×π×1.60^2	=	5.85	m2
土量	1/2×(155.82＋121.43)×1.64－5.85×1.64	=	217.75	m3
	計	=	217.75	m3

掘削(埋戻し)　撤去時　　水中掘削, 土質:土砂

河床仮置き土を戻すため、作業土工は掘削(水中掘削)として計上した。

平面積算出

中段1-1	12.64×2.40＋1/4×π×12.64^2	=	155.82	m2
下段2-2	11.00×2.40＋1/4×π×11.00^2	=	121.43	m2
橋脚断面	(1.60＋0.25×2)×2.40＋1/4×π×(1.60＋0.25×2)^2	=	8.50	m2
土量	1/2×(155.82＋121.43)×1.64－8.5×1.64	=	213.40	m3
	計	=	213.40	m3

平面1-1

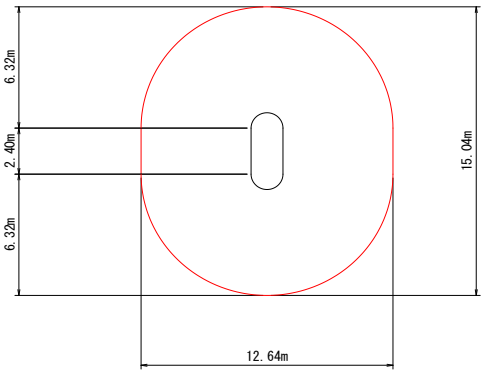

平面2-2

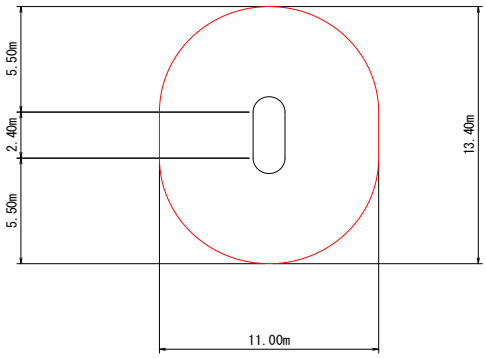

断面(橋軸)

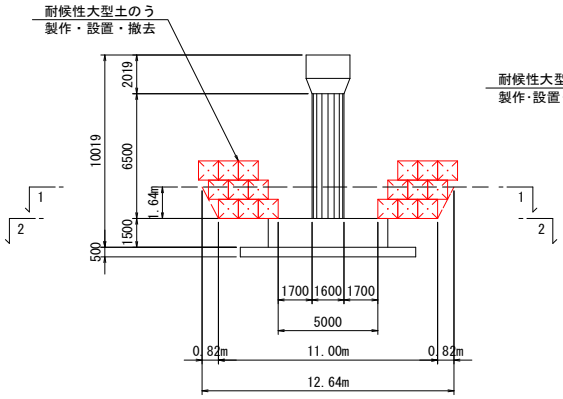

断面(直角)

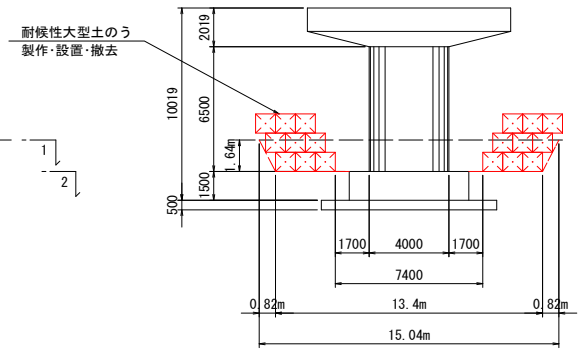

2. 大型土のうエ

大型土のう　設置撤去時　製作･設置･撤去
耐候性大型土のう

上段	下図参照	=	118	袋
中段	下図参照	=	109	袋
下段	下図参照	=	99	袋
	計	=	326	袋

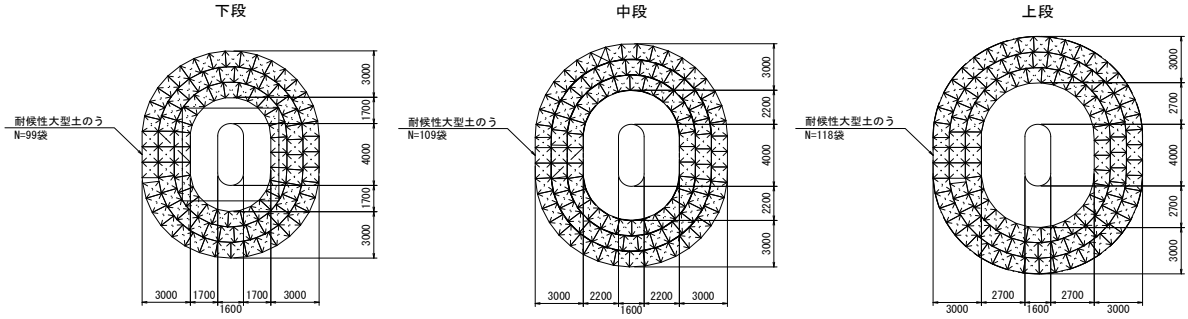

遮水シート張　　t=1mm

周長算出

最内周長	2.40×2＋π×9.00	=	33.07	m
最外周長	2.40×2＋π×13.00	=	45.64	m

シート面積	1/2×(33.07＋45.64)×6.00	=	236.13	m2
	1m当りのシート面積は6m^{2}とした。 計	=	236.13	m2

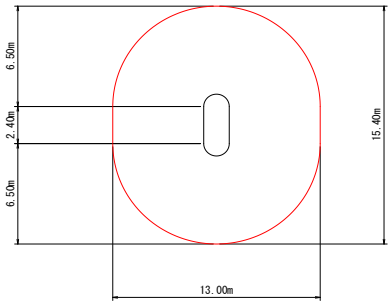

最外周長

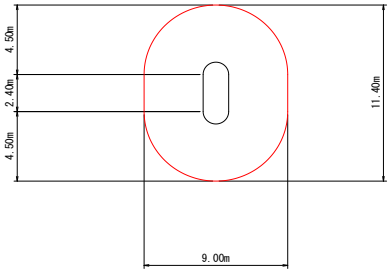

最内周長

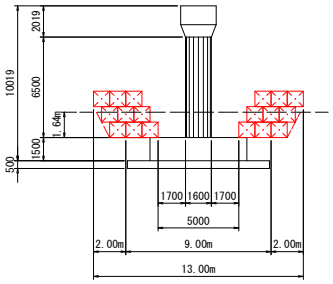

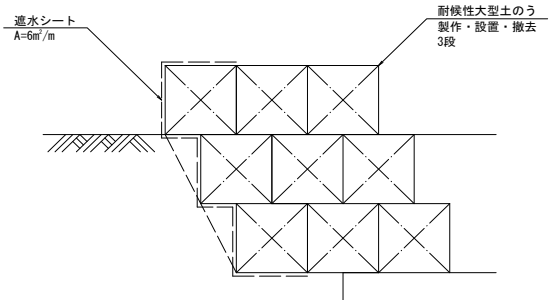

汚濁防止フェンス　　シルトフェンス

延長	図面参照	60	m

3. 橋脚補強工(コンクリート巻立て(1))

形状

支柱形状： 小判型
支柱幅： 4.0m
支柱奥行： 1.6m
支柱区分： B支柱
施工内容： a施工
巻立て厚： 250mm
数量区分： コンクリート巻立て(1)

鉄筋探査　　下向き

底版上面	2.400×2.100＋1/4×π×2.100^2	=	8.50	m2
控除	−(2.400×1.600＋1/4×π×1.600^2)	=	−5.85	m2
	計	=	2.65	m2

コンクリート削孔

ｱﾝｶｰ材径： D51
削孔深： 1030mm
箇所数　= 46 箇所

アンカー注入材　　エポキシ樹脂

削孔径： 61mm
箇所数　= 46 箇所

46箇所当り ((0.061^2−0.051^2)×π×1/4×1.030×46)×1200×(1+0.09)　= 54.51 kg

1箇所当り ((0.061^2−0.051^2)×π×1/4×1.030)×1200×(1+0.09)　= 1.19 kg

コンクリート巻立て　　a施工,σck=24N/mm2,養生工:有

設計量= (2.400×2.100＋1/4×π×2.100^2−(2.400×1.600＋1/4×π×1.600^2))×6.400　= 16.98 m3

使用量= 設計量×(1＋K)　16.98 ×(1 + 0.04)　= 17.66 m3

膨張材　　構造用

使用量= Con体積×20kg/m^3　17.66 × 20 kg/m^3　= 353.20 kg

鉄筋　　SD345

D51	:図面参照	=	6556	kg
D22	:図面参照	=	1569	kg
	計	=	8125	kg

鉄筋継手

ガス圧接
D51+D51 :図面参照　= 46 箇所
フレアー溶接
帯鉄筋D22　= 86 箇所
溶接延長 0.220×86　= 18.92 m

主筋固定装置

差筋アンカー D13
L型,L=260　= 63 箇所
D13 :図面参照　= 16 kg

シール材　　シール材

施工延長 2.400×2＋π×1.600　= 9.83 m
使用量 1/2×0.020×0.020×9.83×1700×(1＋0.14)　= 3.81 kg

4. 運搬処理工

殻運搬処理　　コンクリート殻(無筋)

橋脚補強工

コンクリート削孔

D51孔 1/4×π×0.0647^2×1.030×46　　=　　0.16　m3